D.S.B.				Styr for ventilkegle til nye Weilbach & Cohn termostater.	F -norm 13.60-10
Tegn.	Rev.	Godk.	Kalk.		
15-10 62	19-10. 62				
Pa.	Lsl				

Normen erstatter

Tegn./Norm.	Pos.

Forandringer.

Forandringer.

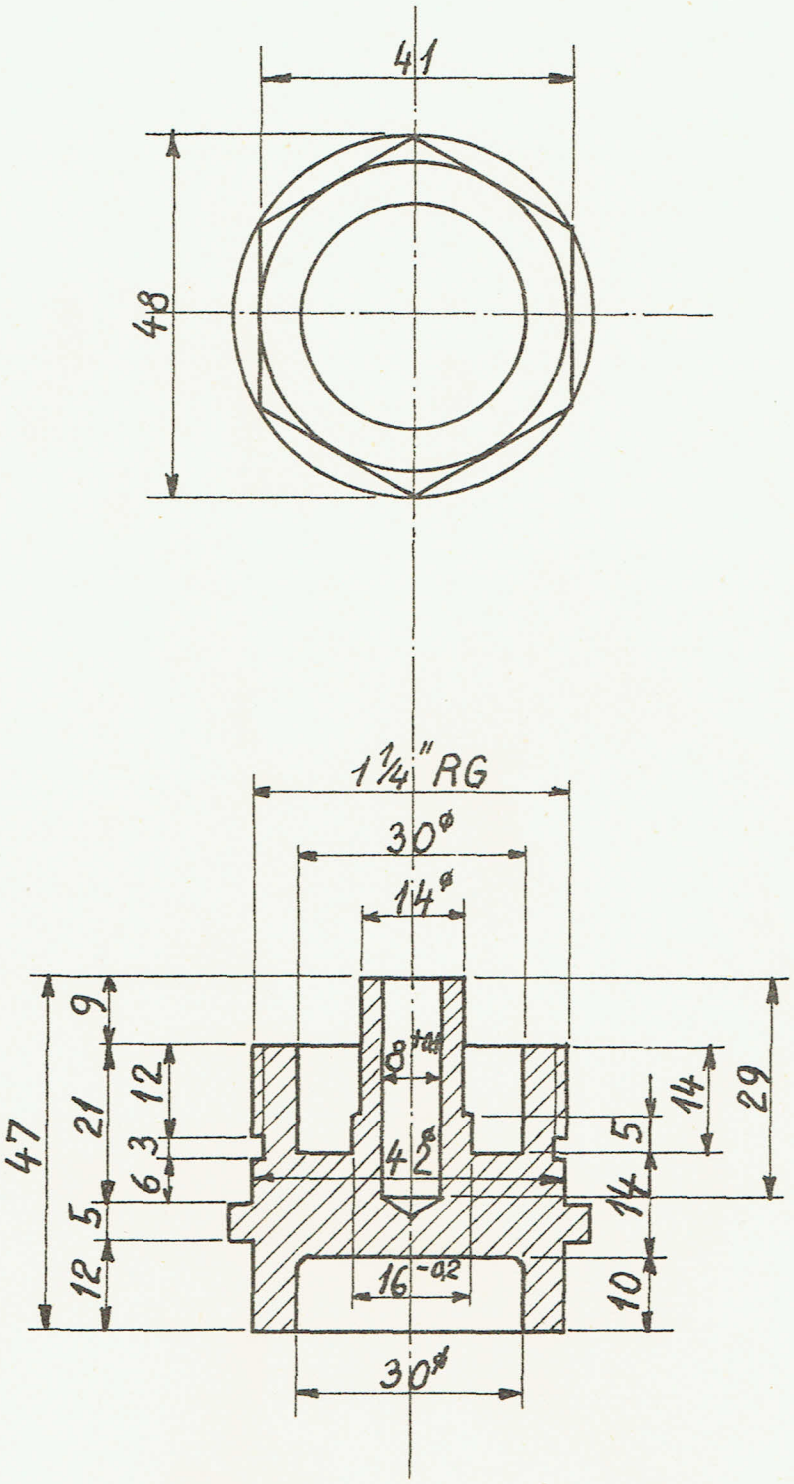

Materiale: hanebronce.